Denver

EDELSTAHL-WANDDUNSTABZUGSHAUBE MIT SCHRÄGER SCHWARZER ESG-FRONTSCHEIBE

AUSSTATTUNG

- Leise und leistungsstark
- Sicher und leicht zu reinigen
- Luftführung nach oben oder hinten möglich
- ESG-Glasscheibe schwarz, nach oben klappbar
- Im Innenraum links und rechts Aufbewahrungsfächer mit ESG-Glasböden und rückseitiger LED-Beleuchtung
- Kamineinzug oben 70 mm für Kohlefilter

KOMFORT

- ✓ Nachlaufautomatik
- ✓ Metallfettfilter - Spülmaschinenfest
- ✓ Filtersättigungsanzeige

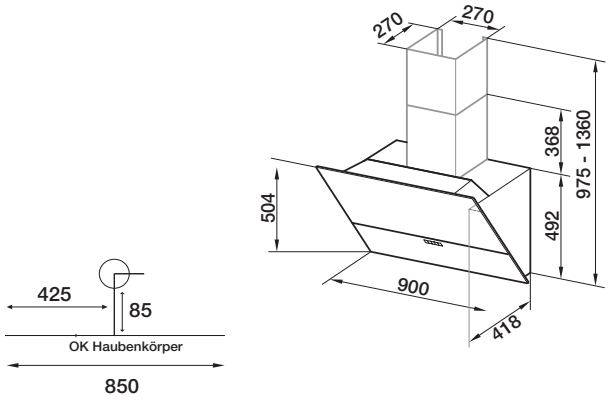

Positionierung der Steckdose im Umluftbetrieb

DUNSTABZUG

Standard	Radiallüfter, beidseitig saugend
Motorabmessungen	Intern
Lüfterstufen + Intensivstufe	3 +1 + Nachlauffunktion
Anschlussstutzen Motor	Ø 150 mm
Material / Farbe	Edelstahl / ESG-Glas schwarz
Luftleistung freiblasend	760 m³/h
Schalldruck LpA Norm	48 dBA - Stufe 1
Schallleistung LwA Norm	55 dBA - Stufe 1
Beleuchtung	LED Strip 7,9 W / 3200 K
Kamin **optional**	Edelstahlkamin
Bedienung	Touch-Control

FILTERSYSTEM

Abluft	Metallfettfilter
Umluft	Metallfettfilter + Aktivkohle-Filter
Anzahl Fettfilter	2
Fettabscheidegrad	80 % / EEK „C“

LIEFERUMFANG

- Denver Wandabzug
- Dekokamin zum Abdecken einer Steckdose **optional**

BESTELLNR.	TECHNIK	ARTIKEL
9017 090	**Abluft**	**Denver Wand 90 schwarz**
9017 001	**Abluft**	**Kamin für Denver**
9017 004	**Umluft**	**Dekokamin für Umluft (H x B x T) 220 x 330 x 60 mm**
9017 002	**Umluft**	**Longlife-Kohlefilteraufsatz, Füllmenge 3 kg, Standzeit ca. 3 Jahre**
9017 003	**Umluft**	**Longlife-Aktivkohle Nachfüllung 3 kg**