Varia G

EDELSTAHL-INSELDUNSTABZUG MIT
WEISSER ODER SCHWARZER GLASUNTERSICHT

AUSSTATTUNG

- Energiesparend und leise durch einen leistungsstarken EBM-Papst Motor
- Filterplatte über Öldruckdämpfer absenkbar
- Sicher und leicht zu reinigen
- Abluft- oder Umluftbetrieb möglich
- In zwei Breitenabmessungen verfügbar: 900 / 1200 mm
- Externer Lüfter möglich, EXL1100, AWL 1200, WL 1100, DL1200

KOMFORT

✓ Nachlaufautomatik von 5 - 20 Minuten
✓ Fettfilter aus Edelstahl - Spülmaschinenfest
✓ Filtersättigungsanzeige

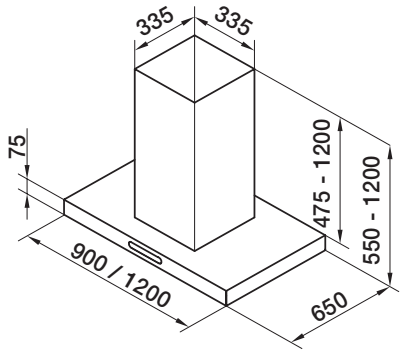

DUNSTABZUG

Standard	EBM-Papst EC-Motor
Motorabmessungen	Intern
Lüfterstufen + Intensivstufe	3 +1 + Nachlauffunktion
Anschlussstutzen Motor	Ø 150 mm
Material	Edelstahl
Luftleistung freiblasend	955 m³/h
Schalldruck LpA Norm	55 - 58 dBA
Schallleistung LwA Norm	67 - 70 dBA
Beleuchtung	LED Spot 4 x 2,5 Watt / 4000 K
Kamin	Kamin bis 1200 mm grundsätzlich aus einem Stück maßgefertigt
Bedienung	Touch Screen

FILTERSYSTEM

Abluft	Metallfettfilter 12-lagig
Umluft	Metallfettfilter + Aktivkohlefilter-matte oder Plasmafilter
Anzahl Fettfilter	1
Fettabscheidegrad	96 % / EEK „A“

LIEFERUMFANG

- Varia Inselabzug
- Kamin

BESTELLNR.	TECHNIK	ARTIKEL
7116 819	**Abluft**	**Varia Insel G 90 x 65**
7116 712	**Abluft**	**Varia Insel G 120 x 65**
7116 201	**Umluft**	**Umluftkit mit regenerierbaren Kohlefiltern**
1017 509	**Umluft**	**Umluftkit mit Plasma-Filtertechnik**

Mehrpreise für externe Lüfter siehe Rubrik „ZUBEHÖR“